SCHEDE PER IL SOCCORSO STRADALE

INDICE

ABARTH 500 1

ABARTH 695 TRIBUTO FERRARI 2

ABARTH GRANDE PUNTO 3

ABARTH PUNTO EVO 4

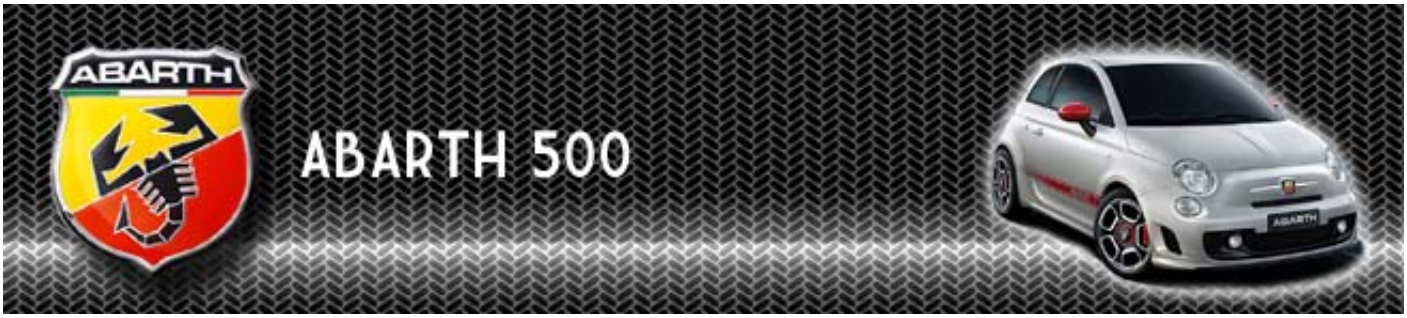
ABARTH
ABARTH 500

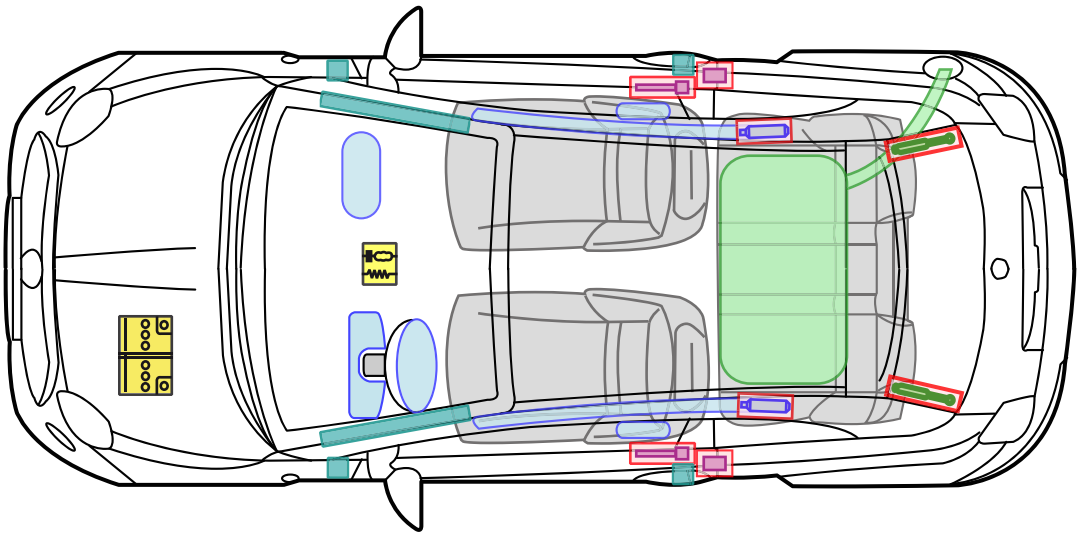

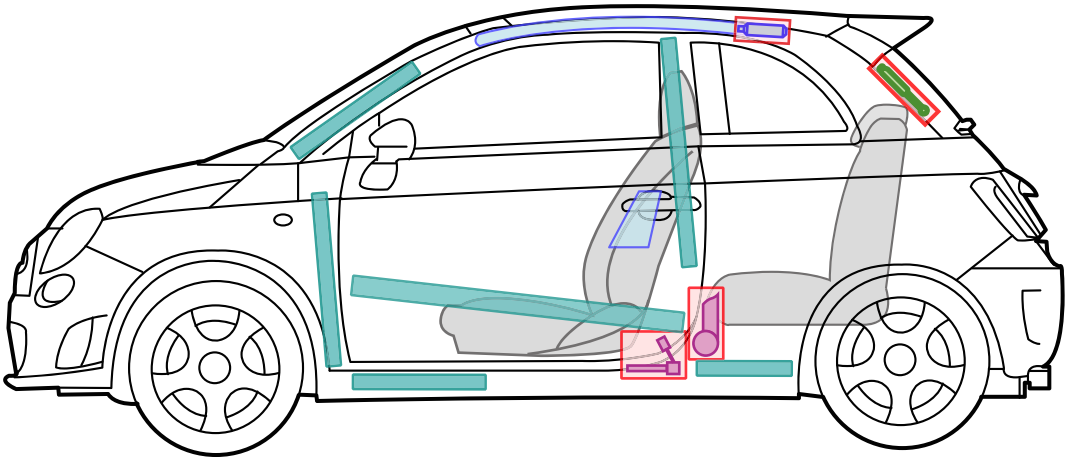

Legenda

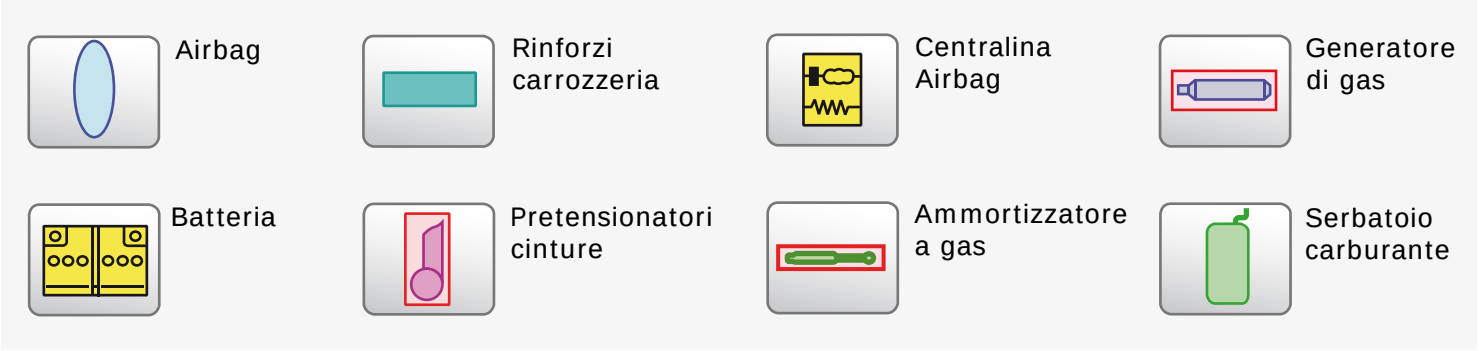
Airbag
Rinforzi carrozzeria
Centralina Airbag
Generatore di gas
Batteria
Pretensionatori cinture
Ammortizzatore a gas
Serbatoio carburante

ABARTH
ABARTH 695
TRIBUTO FERRARI

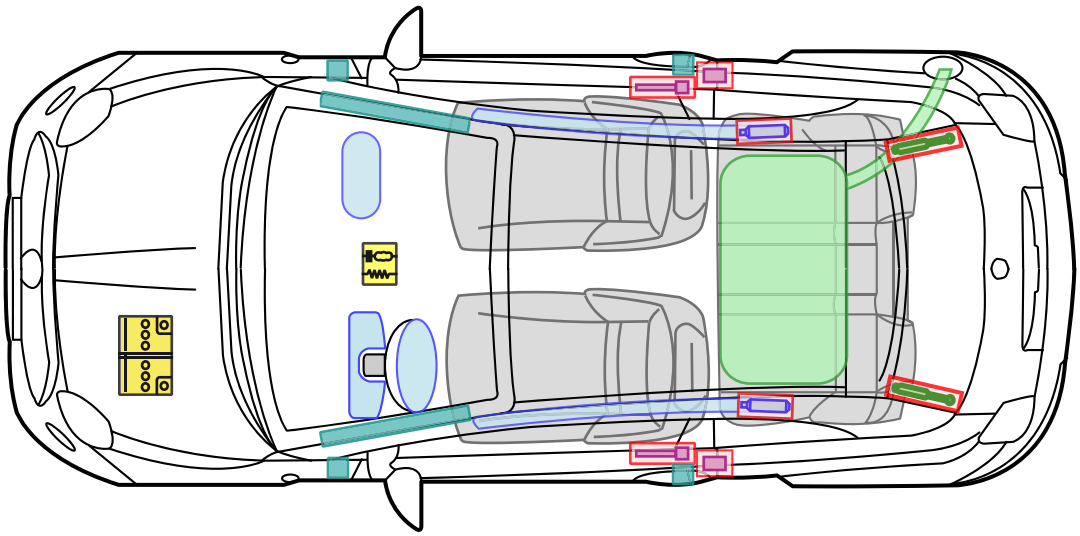

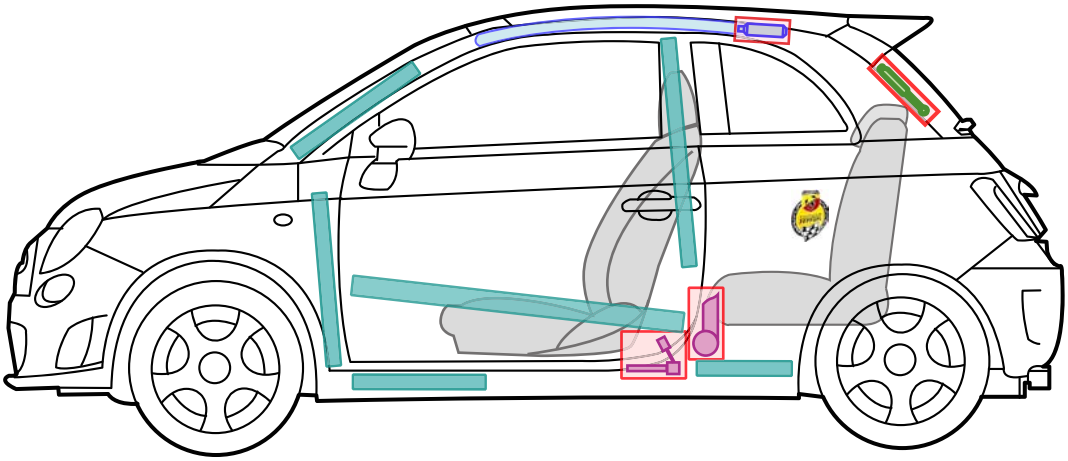

Legenda

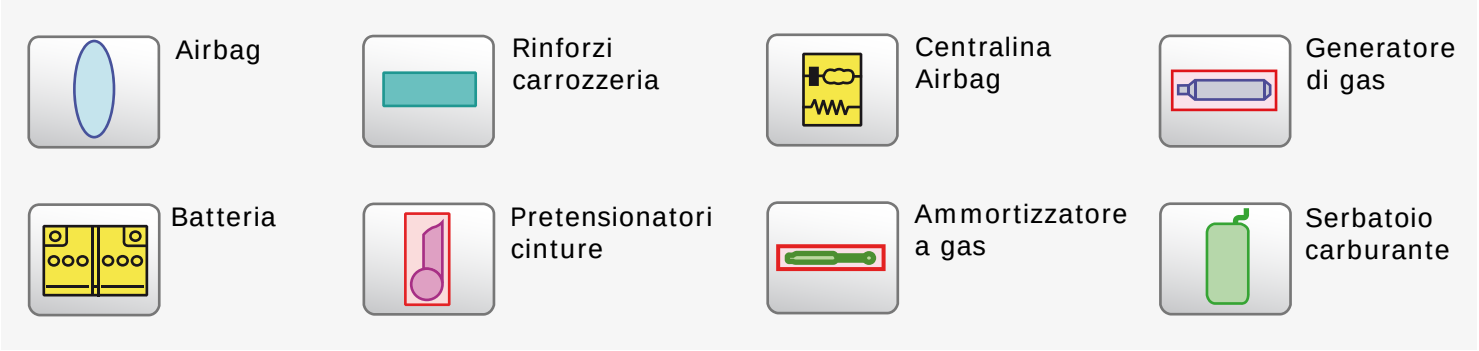
Airbag
Rinforzi carrozzeria
Centralina Airbag
Generatore di gas
Batteria
Pretensionatori cinture
Ammortizzatore a gas
Serbatoio carburante

ABARTH
ABARTH GRANDE PUNTO

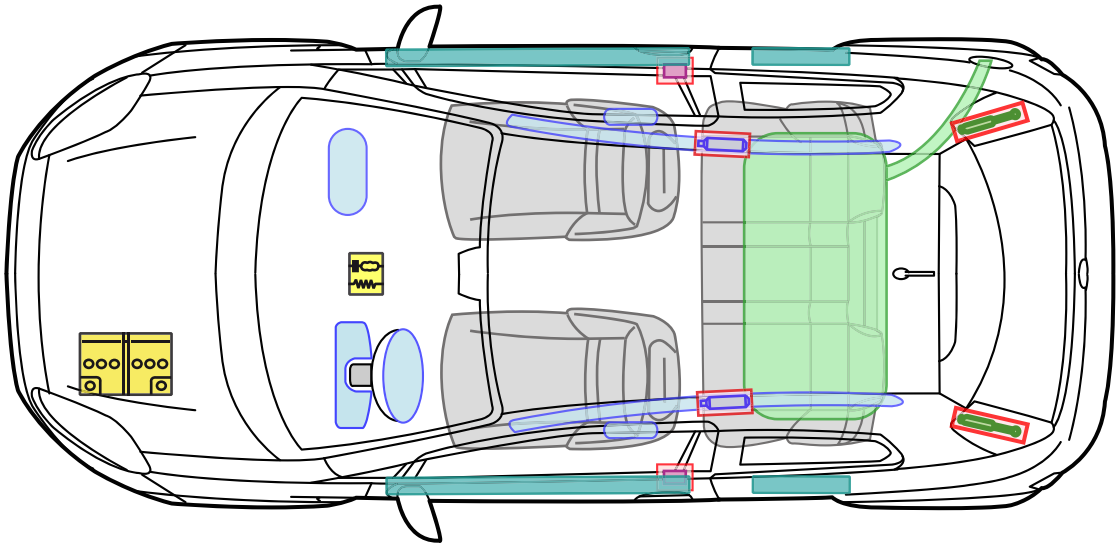

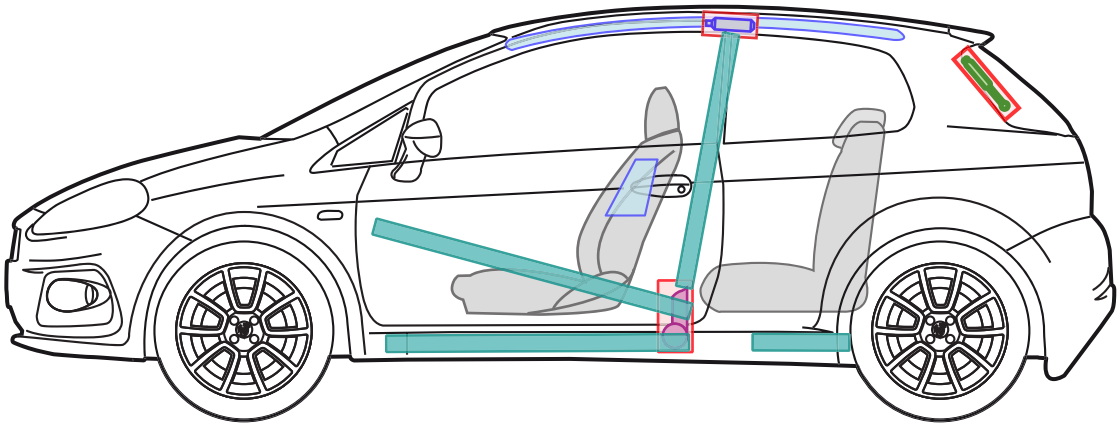

Legenda

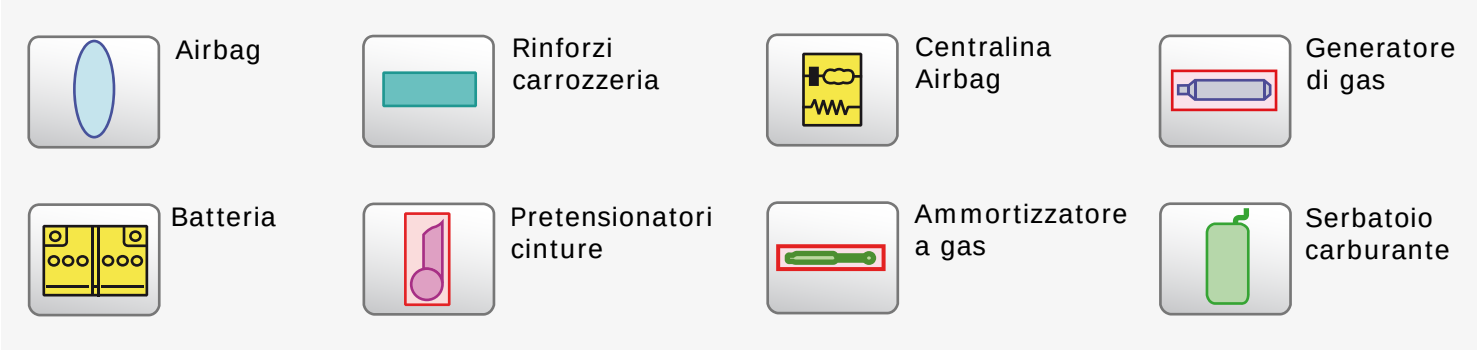
Airbag
Rinforzi carrozzeria
Centralina Airbag
Generatore di gas
Batteria
Pretensionatori cinture
Ammortizzatore a gas
Serbatoio carburante

ABARTH
ABARTH PUNTO EVO

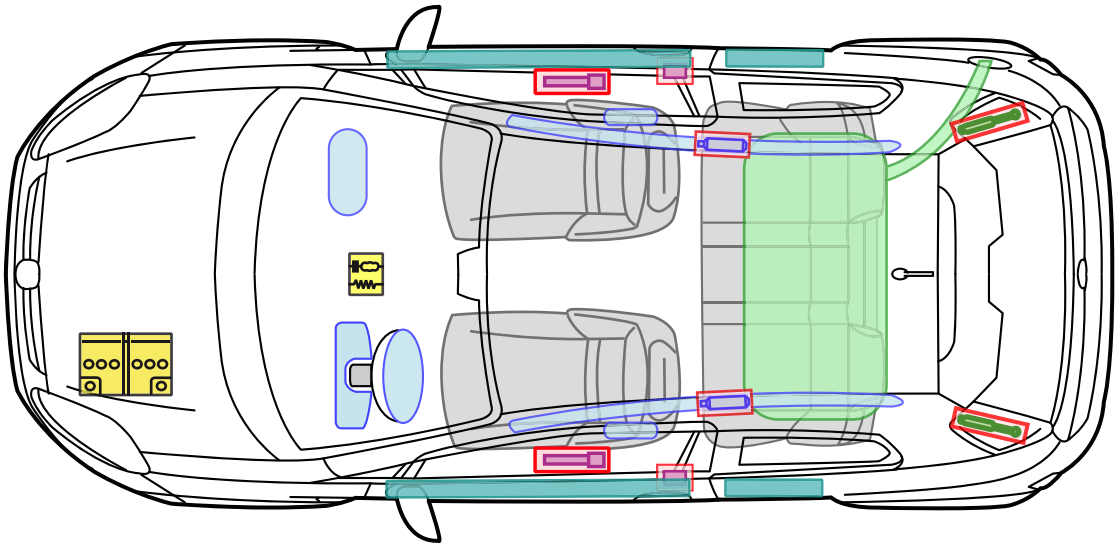

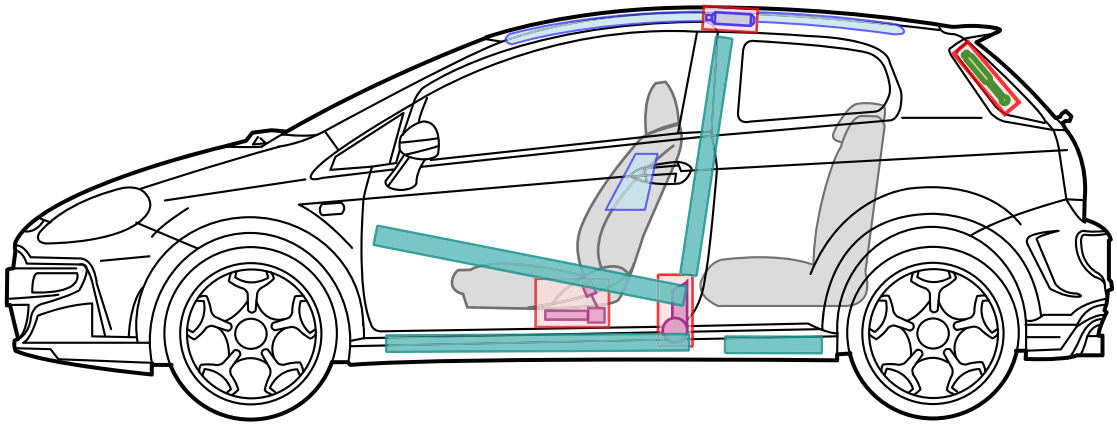

Legenda

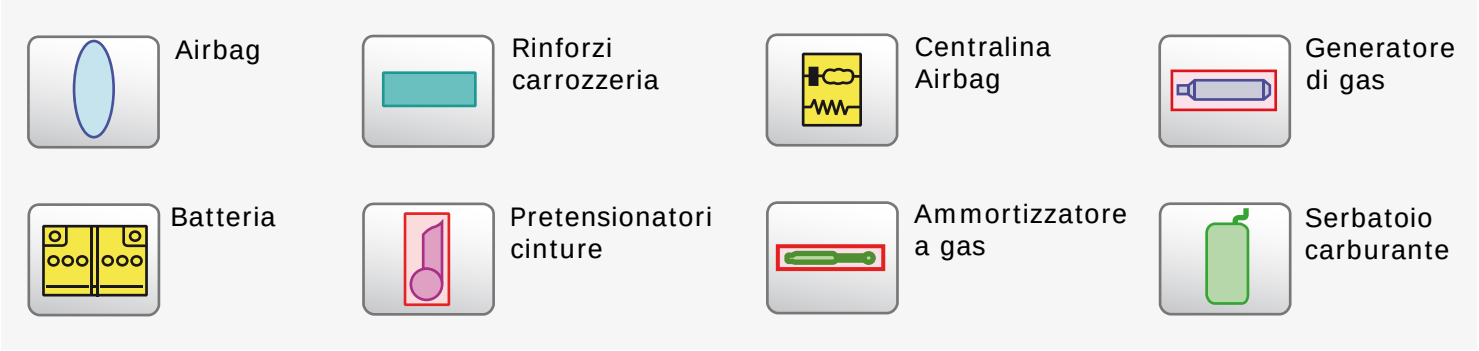
Airbag
Rinforzi carrozzeria
Centralina Airbag
Generatore di gas
Batteria
Pretensionatori cinture
Ammortizzatore a gas
Serbatoio carburante